PARASOLARE

Avantajele oferite de umbrire prin pânză au fost cunoscute încă din antichitate. Soluția este simplă și destul de ieftină pentru a putea fi răspândită pe scară largă, devenind un element arhitectonic și de confort larg utilizat de-a lungul secolelor.

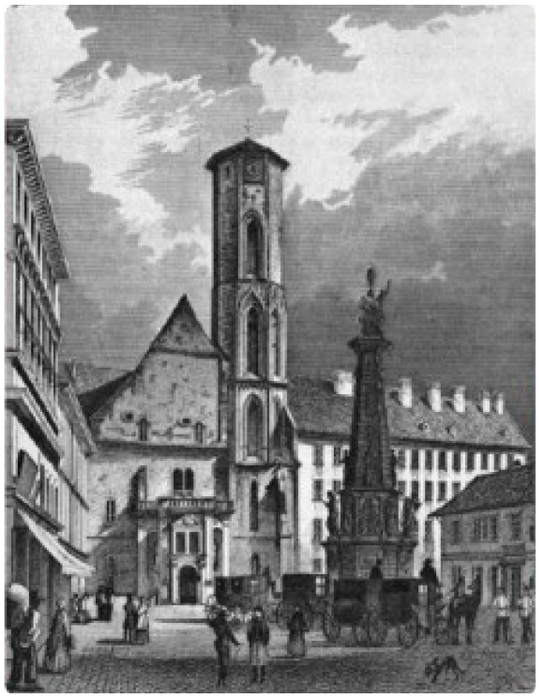

Caracteristicile de bază au rămas același de-a lungul timpurilor: pânză desfășurată în diferite moduri pe diferite structuri.

Oferă confort prin protecție împotriva razelor solare sau precipitații, potențial element ornamental, spațiu publicitar, care poate să confere locației o atmosferă aparte, specifică

Parasolarele sunt de modă și în zilele noastre chiar trăiesc o noua tinerețe.

Materialele și tehnologiile moderne care apar la realizarea lor permit o varietate mare de soluții tehnice - unele chiar inedite - și posibilități multiple de utilizare.

Are un rol tot mai recunoscut din punctul de vedere al economisirii cu energia electrică - mai ales la reducerea consumului destinat climatizării clădirilor.

PARASOLAR BALKON

-parasolar cu 2 brațe rigide, curbate, tensionate la bază
-structura simplă oferă siguranță sporită in exploatare, fiabilitate si raport excelent calitate - preț
-cu deschidere de 0,9 - 1,1 - 1,3 - 1,5 m și lungimea de până la 6 m este varianta ideală pentru umbrirea ferestrelor și balcoanelor

-este un produs extrem de răspândit mai ales în zona mediteraniană, datorită avantajelor oferite prin economisire cu energia destinată menținerii răcoririi în încăperi resp. prin crearea unei atmosfere intime
-alegerea unei culori adecvate al pânzei contribuie avantajos la aspectul arhitectonic al clădirii

-configurația standard cuprinde:
-structura completă parasolar - 2 brațe cu consoale de perete, consolă ax, ax
-pânză parasolar care permite deschiderea brațului până la 90°, din colecțiile *Sattler 314, 320 resp. Dickinson Orchestra*, conform mostrar actualizat periodic
-acționarea poate fi aleasa din cea manuală prin reductor și manivelă sau electrică prin motor tubular, cu diverse posibilitați de automatizare

-variante constructive:
-standard - brațul, în cazul pânzei total desfășurate, formează unghi de 90° față de planul vertical
-extinsă - lungimea pânzei permite rotirea brațului până la unghiul de 175° față de verticală (în această situație este nevoie de pânza de 1,6 ori mai lungă)
-este recomandată ca distanța între consoalele de ax și cele de braț să fie cu lungimea brațului (Lb)

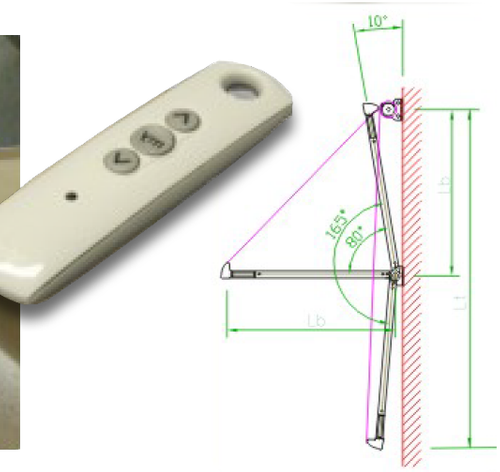

PARASOLAR PREMIUM

-parasolar cu o structură strict funcțională
cu doua brațe și două console de perete
-brațele articulate, tensionate, pot avea lungimi de 1,5 - 2 .5 - 3 sau 3,5 m
-lățime maximă structură : 6 m
-unghi brațe față de orizontală reglabilă între 0-85°
-posibilitate de aplicare de acoperiș de protecție din aluminiu extrudat: consoalele de perete au și rol de suport pentru acoperiș

-consoale de perete cu posibilitate de prindere pe tavan sau perete (prin câte 4 puncte de prindere), respectiv perete lateral (prin 3 puncte de prindere)
-consola de perete formează corp comun cu consola de braț

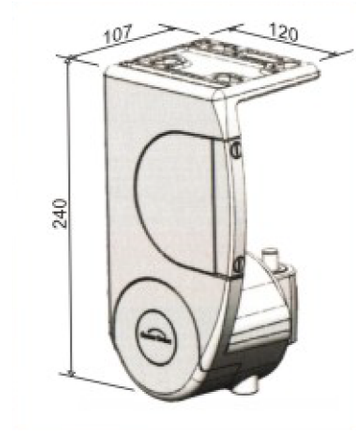

-configurația standard cuprinde:
-structură completă parasolar - consoale, 2 brațe tensionate, ax, inclusiv sistem de brațe încrucișată (în cazul în care construcția brațelor le cere), cu pregătire pentru acționare
-pânză și pânză primară din colecțiile *Sattler 314, 320 resp. Dickson Orchestra*, conform mostrar actualizat periodic.
-acționarea poate fi la alegere: manuală prin reductor și manivelă, sau electrică, prin motor tubular, cu diferite comenzi

-caracteristici constructive

Deschidere	Latime structura*								
	2.0 m	2.5 m	3.0 m	3.5 m	4.0 m	4.5 m	5.0 m	5.5 m	6.0 m
1.5 m	Clasa 3 ax Ø 70	Clasa 3 ax Ø 70	Clasa 3 ax Ø 70	Clasa 3 ax Ø 70	Clasa 3 ax Ø 70	Clasa 3 ax Ø 70	Clasa 3 ax Ø 70	Clasa 3 ax Ø 70	Clasa 3 ax Ø 70
2.0 m	Clasa 1 ax Ø 70	Clasa 3 ax Ø 70	Clasa 3 ax Ø 70	Clasa 3 ax Ø 70	Clasa 3 ax Ø 70	Clasa 3 ax Ø 70	Clasa 3 ax Ø 70	Clasa 3 ax Ø 70	Clasa 3 ax Ø 70
2.5 m	Clasa 1 ax Ø 70	Clasa 1 ax Ø 70	Clasa 2 ax Ø 70	Clasa 2 ax Ø 70	Clasa 2 ax Ø 70	Clasa 2 ax Ø 70	Clasa 2 ax Ø 70	Clasa 2 ax Ø 70	Clasa 2 ax Ø 78
3.0 m	Clasa 1 ax Ø 70	Clasa 1 ax Ø 70	Clasa 1 ax Ø 70	Clasa 2 ax Ø 70	Clasa 2 ax Ø 70	Clasa 2 ax Ø 70	Clasa 2 ax Ø 78	Clasa 2 ax Ø 78	Clasa 2 ax Ø 78
3.5 m		Clasa 1 ax Ø 78	Clasa 1 ax Ø 78	Clasa 1 ax Ø 78	Clasa 1 ax Ø 78	Clasa 2 ax Ø 78	Clasa 2 ax Ø 78	Clasa 2 ax Ø 78	Clasa 1 ax Ø 78

structura cu brate incrucisate

*cota maximă la lățime al parasolarului, care nu se confundă cu lațimea pânzei; acesta din urmă este totdeauna, în funcție de varianta de acționare, cu 90-150 mm mai mică.

-rezistentă la vant conf. EN-13561:2004:
Clasa 1 - vânt cu viteză maximă de 28 km/h
Clasa 2 - vânt cu viteză maximă de 38 km/h
Clasa 3 - vânt cu viteză maximă de 49 km/h

-acoperire în funcție de înclinare*:

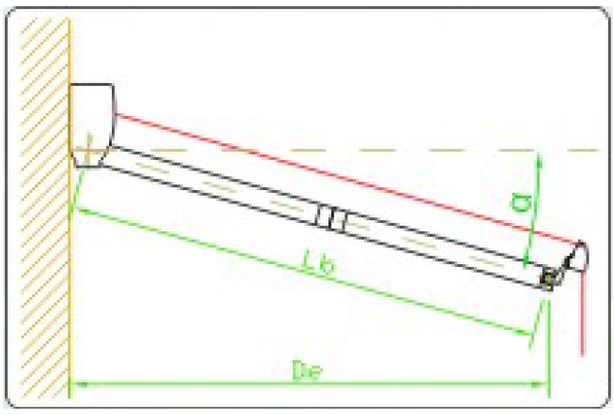

-putere motor tubular recomandat:

-30 Nm
-40 Nm
-50 Nm

*lungimea brațelor, din cauza înclinării, nu reprezintă deschiderea de acoperire efectivă al parasolarului.

unghi de inclinare fata de orizontala	Lungime brat - Lb (mm)				
	1500	2000	2500	3000	3500
0	1500	2000	2500	3000	3500
15	1450	1930	2415	2885	3380
30	1300	1735	2185	2600	3030
45	1060	1415	1785	2120	2475
60	750	1000	1250	1500	1750
85	130	175	220	260	305

deschidere efectiva De [mm]

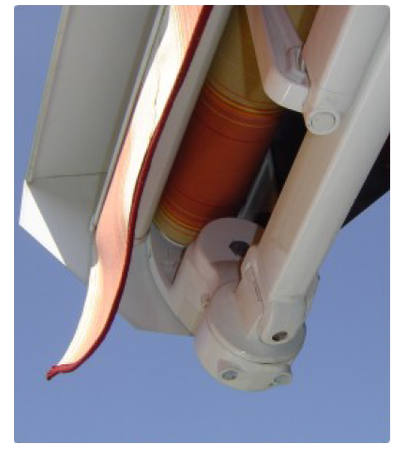

PARASOLAR SOLAR

-parasolar clasic, cu brațe retractabile tensionate de 1,1,5 - 2 - 2,5 - 3 sau 3,5 m
-în funcție de lungimea structurii - care poate să ajungă până la 9 m - se aplică 2 sau 3 brațe
-consoalele de perete mobile permit o poziționare flexibilă, prinderea poate fi adaptată ușor condițiilor de pe teren, usurând găsirea soluției ideale de montaj
-unghiul de înclinare al pânzei poate fi reglată între 0 - 80° față de orizontală

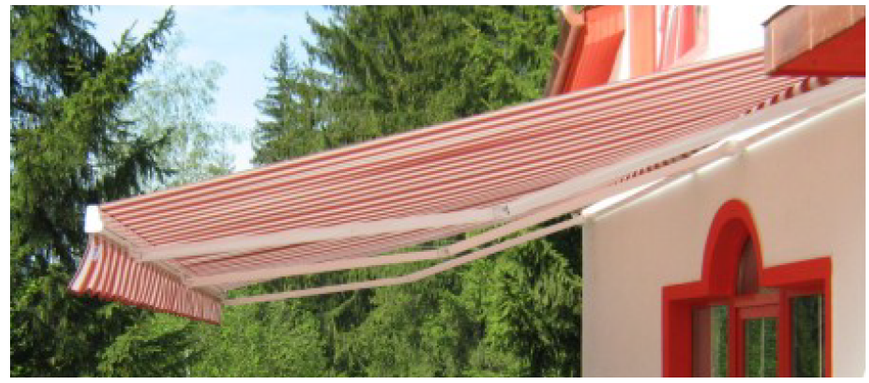

-diferitele consoale de perete fac posibilă o montare sigură în condiții de teren variate și conferă structurii o rezistență sporită
-varietatea de consoale permite montări pe suprafețe altele de cât cea verticală și pot avea și rol de suport capac de protecție

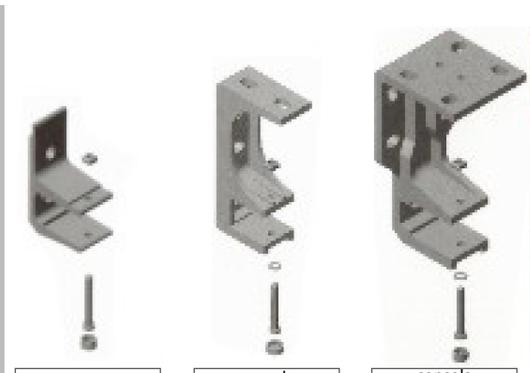

consola standard - 2 pcl. prindere -suprafata de sprijin pe perete: 50x120 mm

consola simpla - 3 + 2 pcl. prindere - suprafata de sprijin pe perete: 50x210 mm - pe plafon 500x 110 mm

consola dubla - 5 + 4 pcl. prindere - suprafata de sprijin pe perete: 100x210 mm - pe plafon 100x 110 mm

Deschidere \ Latime structura*	2.0 m	2.5 m	3.0 m	3.5 m	4.0 m	4.5 m	5.0 m	5.5 m	6.0 m	7.0 m	8.0 m	9.0 m
1.5 m	Clasa 3 ax Ø 70	Clasa 3 ax Ø 70	Clasa 3 ax Ø 70	Clasa 3 ax Ø 70	Clasa 3 ax Ø 70	Clasa 3 ax Ø 70	Clasa 3 ax Ø 70	Clasa 3 ax Ø 70	Clasa 3 ax Ø 70	Clasa 3 ax Ø 70	Clasa 3 ax Ø 70	Clasa 3 ax Ø 70
2.0 m	Clasa 1 ax Ø 70	Clasa 1 ax Ø 70	Clasa 3 ax Ø 70	Clasa 3 ax Ø 70	Clasa 3 ax Ø 70	Clasa 3 ax Ø 70	Clasa 3 ax Ø 70	Clasa 3 ax Ø 70	Clasa 3 ax Ø 70	Clasa 3 ax Ø 70	Clasa 2 ax Ø 70	Clasa 2 ax Ø 70
2.5 m	Clasa 1 ax Ø 70	Clasa 1 ax Ø 70	Clasa 1 ax Ø 70	Clasa 3 ax Ø 70	Clasa 3 ax Ø 70	Clasa 3 ax Ø 70	Clasa 3 ax Ø 70	Clasa 2 ax Ø 70	Clasa 2 ax Ø 78	Clasa 2 ax Ø 78	Clasa 2 ax Ø 78	Clasa 2 ax Ø 78
3.0 m	Clasa 1 ax Ø 70	Clasa 1 ax Ø 70	Clasa 1 ax Ø 70	Clasa 1 ax Ø 70	Clasa 2 ax Ø 70	Clasa 2 ax Ø 70	Clasa 2 ax Ø 78	Clasa 2 ax Ø 78	Clasa 2 ax Ø 78	Clasa 2 ax Ø 78	Clasa 2 ax Ø 78	Clasa 1 ax Ø 78
3.5 m		Clasa 1 ax Ø 78	Clasa 1 ax Ø 78	Clasa 1 ax Ø 78	Clasa 1 ax Ø 78	Clasa 1 ax Ø 78	Clasa 1 ax Ø 78	Clasa 1 ax Ø 78	Clasa 1 ax Ø 78	Clasa 1 ax Ø 78	Clasa 1 ax Ø 78	Clasa 1 ax Ø 78

structura cu brate incrucisate

2 brate

3 brațe

-rezistentă la vânt conf. EN-13561:2004:
Clasa 1 - vânt cu viteză maximă de 28 km/h
Clasa 2 - vânt cu viteză maximă de 38 km/h
Clasa 3 - vânt cu viteză maximă de 49 km/h

-putere motor tubular recomandat

-30 Nm	-30 Nm
-30 Nm	-30 Nm

*cota maximă la lățime al parasolarului, care nu se confundă cu lățimea pânzei; acesta din urmă este totdeauna, în funcție de varianta de acționare, cu 90-150 mm mai mică

- configurația standard cuprinde:
> structura completă parasolar - cu consoale perete standard, întrun număr egal cu numarul brațelor, cu pregătire pentru acționare
> pânză și pânză primară din colecțiile *Sattler 314, 320 resp. Dickson Orchestra,* conform mostrar actualizat periodic
- acționarea poate fi la alegere: manuală, prin manivelă sau electrică, prin motor tubular

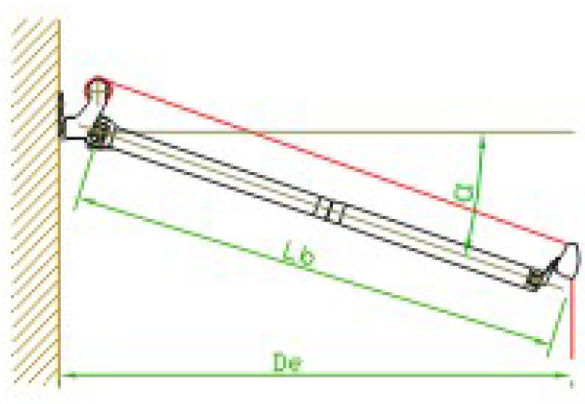

unghi de inclinare fata de orizontala \ Lungime brat - Lb (mm)	1500	2000	2500	3000	3500
0	1500	2000	2500	3000	3500
15	1450	1930	2415	2885	3380
30	1300	1735	2185	2600	3030
45	1060	1415	1785	2120	2475
60	750	1000	1250	1500	1750
85	130	175	220	260	305

deschidere efectiva De [mm]

PARASOLAR PREMIUM BOX

-parasolar special, cu ax - implicit pânza infășurată pe acesta - protejat printrun toc din aluminiu extrudat -la strângere, profilul primar formează capacul de închidere al tocului

-configurația standard cuprinde:
>structura completă parasolar - toc, set capac, brațe de 1,5 - 2 - 2,5 - 3 m, consoale pentru perete/plafon, cu pregătire pentru acționare
>pânza din colecțiile *Sattler 314, 320* respectiv *Dickson Orchestra,* conform mostrar actualizat periodic

-acționarea poate fi la alegere:
manuală - prin mecanism de reducție 1/11 și manivelă cu lungimile 1,2 - 1,5 - 1,8 sau 2,4 m
electrică - prin motor tubular, cu diferite variante de automatizare

-parasolarul strâns formează un toc compact din aluminiu, protejând pânza de efectele mediului
-este ideal în cazul în care parasolarul stă perioade mai lungi neutilizat, ex. case de vacanță, cabane

-montarea tocului se poate efectua pe perete vertical sau pe plafon, structura poate fi inclinata in diferite unghiuri fata de planul de montaj

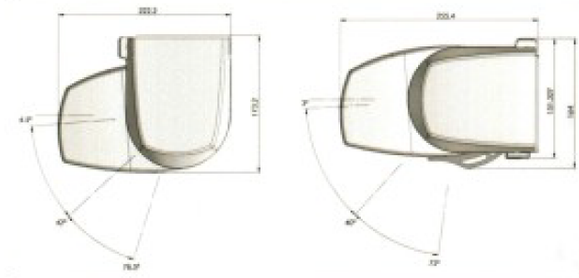

acoperire în funcție de inclinare*:

unghi de inclinare fata de orizontala	Lungime brat - Lb (mm)			
	1500	2000	2500	3000
0	1500	2000	2500	3000
15	1450	1930	2415	2895
30	1300	1735	2165	2600
45	1060	1415	1765	2120
60	750	1000	1250	1500
72	134	185	230	270

deschidere efectiva De [mm]

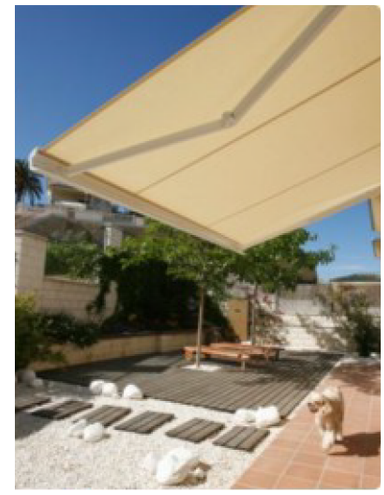

-lungimea brațelor, din cauza înclinării, nu reprezintă deschiderea de acoperire efectivă al parasolarului

PARASOLAR VERANDA

-parasolar special conceput pentru protejarea grădinilor de iarnă împotriva supraîncalzirii în timp de vară
-combinat cu o structură de susținere separată, poate fi utilizată ca parasolar independent, cu posibilitatea de a acoperii suprafețe cu lățime de 7m, deschidere de 6m

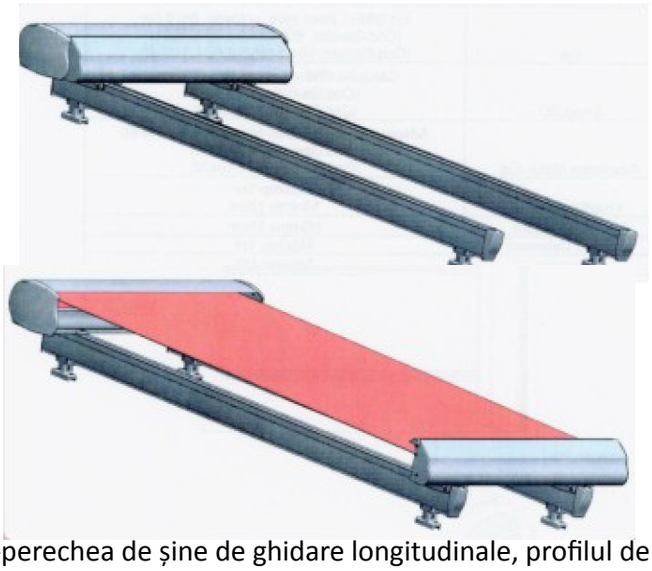

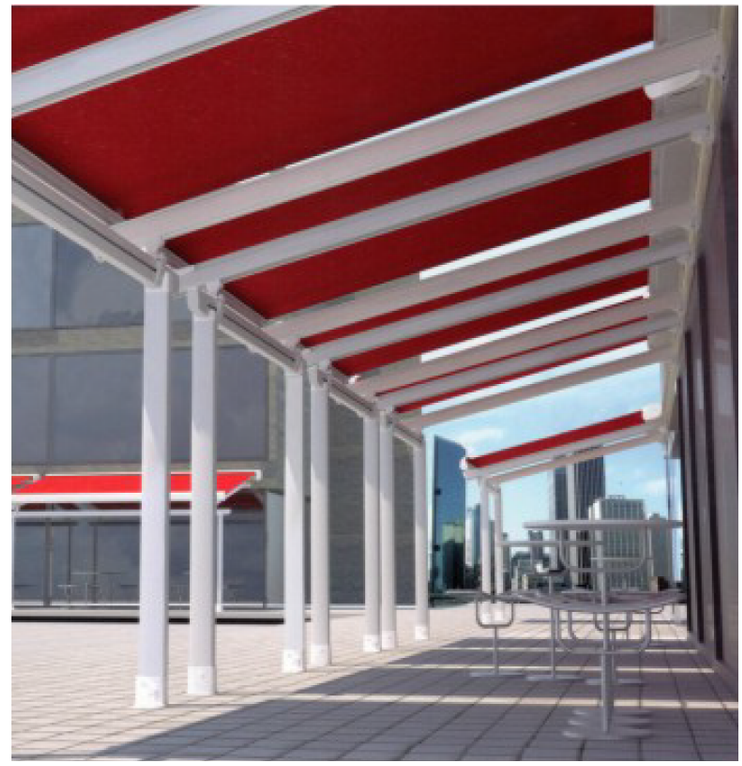

-perechea de șine de ghidare longitudinale, profilul de toc și cea de țeavă primară - toate din aluminiu extrudat conferă rigiditate sporită structurii
-sistemul original telesopic de tensionare din interiorul ghidajelor longitudinale țin pânza permanent tensionată și permite o montare chiar cu panta orizontală

-cu o structură de sprijin bine aleasă din puct de vedere structural și aspect, se poate obține un parasolar de dimensiune mare, solide, fiabile în timp.

-așezarea șinelor de ghidare este flexibilă: poziționarea lor nu este legată de marginea parasolarului, putând fi la 120 - 1000 mm spre interior, ceea ce permite proiectare ușurată și obținerea unei configurări ideale.

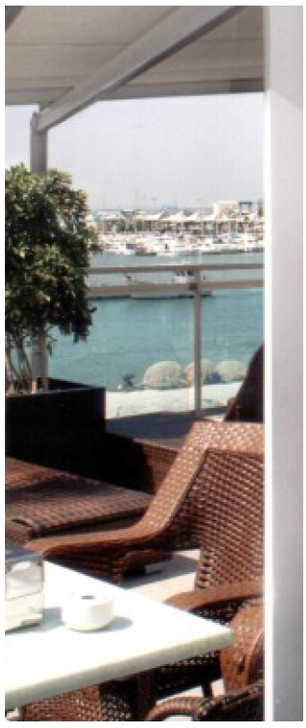

-caracteristici constructive:

Lungime structura	Latime: 3 m	4 m	5 m	6 m	7 m
3.0 m	Clasa 3 ax Ø 85	Clasa 3 ax Ø 85	Clasa 3 ax Ø 85	Clasa 2 ax Ø 85	Clasa 2 ax Ø 85
4.0 m	Clasa 3 ax Ø 85	Clasa 3 ax Ø 85	Clasa 2 ax Ø 85	Clasa 2 ax Ø 85	Clasa 2 ax Ø 85
5.0 m	Clasa 3 ax Ø 85	Clasa 2 ax Ø 85	Clasa 2 ax Ø 85		
6.0 m	Clasa 2 ax Ø 85	Clasa 2 ax Ø 85	Clasa 2 ax Ø 85		

-rezistentă la vânt conf.EN-13561:2004:
Clasa 2 - vânt cu viteză maximă de 38 km/h
Clasa 3 - vânt cu viteză maximă de 49 km/h
-putere motor tubular:
-60 Nm -120 Nm

-înclinația recomandată este între 15-30°
-pentru înclinare mai mică, se vor aplica găuri de drenaj pe pânză, pentru a evita acumularea apei deasupra profilului primar

-structură standard:
> parasolar complet - toc, profil primar, șine de ghidare/tensionare, elemente de fixare șine de ghidare, set complet susținere ax și capac toc, cu pregătire pentru acționare
> pânză din colecțiile *Sattler Orchestra*, conform mostrar actualizat periodic
- actionarea poate fi numai electrică, cu motor tubular
- structură de susținere se calculează separat, în funcție de configuratie

PARASOLAR PERETE ANTIK

- parasolar cu configurație inspirată de structurile din fier forjat a epocii victoriene, care îmbină armonios soluțiile tehnice moderne cu cele din perioada revoluției industriale
- executată din elemente de aluminiu turnat și extrudat, resp. oțel, special proiectate, întrunește fiabilitatea cu suplețea - mecanismul original tip foarfecă, aplicată la brațe, conferă o rezistență sporită la vânt pentru intreaga structura

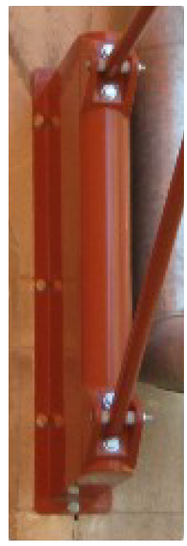

-montarea se face pe perete, cu consoale de perete special proiectate în funcție de locația de montaj și de solicitarea beneficiarului
-numărul de brațe - între 2- 4 - este definit de lungimea structurii

-actionarea- datorita dimensiunilor considerabile - este exclusiv electrica
-astfel, manipularea structurii cu deschidere de 3,4,5 sau 6 m, resp. lungime de până la 16 m, care înseamna o suprafață acoperită de până la 96m²este ușoară și sigură, cu posibilitați multiple de automatizare.

-structura parasolar perete antik conține:
> structura completă parasolar, inclusiv nr. brate necesare pentru dimensiunea dată, consoale perete standard, acoperiș de protecție: elementele metalice sunt vopsite electrostatic la o culoare RAL
> motor tubular cu o poziție intermediară + comandă prin comutator de perete
> pânză parasolar și pânză primară din colecțiile *Sattler 314 si 320, resp. Dickson Orchestra* pentru deschideri de 5 si 6 m, resp. *Sattler Panama* pentru deschideri de 5 si 6 m, conform mostrarelor actualizate periodic.

-parametrii constructivi:

	Lungime brat - D [mm]			
	3000	4000	5000	6000
H - [mm]	1500	2000	2500	3000
S* - [mm]	2250	2250	2250	2250

*recomandat din considerente de aspect și ergonomie

PARASOLAR CORT

- parasolar cu structură unică ca aspect și soluție tehnică, inspirat de renumitele construcții din fier forjat a epocii victoriene
- dimensiunile impresionante - cu bratele deschise in doua direcții poate avea lațime totală de 6, 8,10 sau 12 m, lungime de până la 16 m, acoperind astfel suprafețe de până la 192 m^2
-pe lângă protecția oferită împotriva razelor solare și precipitațiilor ușoare, conferă locației acoperite o atmosferă romantică de epocă

- parasolarul antik tip cort constituie o structură independentă, cu elemente de susținere - stâlpi - și de rigidizare proprii
- datorită dimensiunilor mari este expus solicitărilor, ceea ce condiționează o fundație specială: aceasta se proiectează special pentru fiecare caz în parte

- acționarea - datorită dimensiunilor - este exclusiv electrică
- poate fi aplicată o gamă largă de elemente de susținere - stâlpi - și de rigidizare proprii
- datorită dimensiunilor mari este expus solicitărilor, ceea ce condiționează o fundație special pentru fiecare caz în parte

-structura parasolar antik tip cort contine:
>structura completa parasolar, inclusiv nr.stalpi si brate necesare pentru dimensiunea respectiva, elemente ornamentala baza stalp, acoperis de protectie elementele metalice sunt vopsite electrostatic la o culoare RAL
>pereche de motor tubular, cu o pozitie intermediara + comanda, prin comutator de perete
>panza parasolar si panza primara din colectiile *Sattler 314 si 320, resp. Dickson Orchestra* pentru deschideri de 3 si 4, resp. *Sattler Panama* pentru deschideri de 5 si 6 m, conform mostrarelor actualizate

Deschidere - D [mm]				
	6000	8000	10000	12000
H - [mm]	1500	2000	2500	3000
S*-[mm]	2250	2250	2250	2250

*recomandat din considerente de aspect si de ergonomie

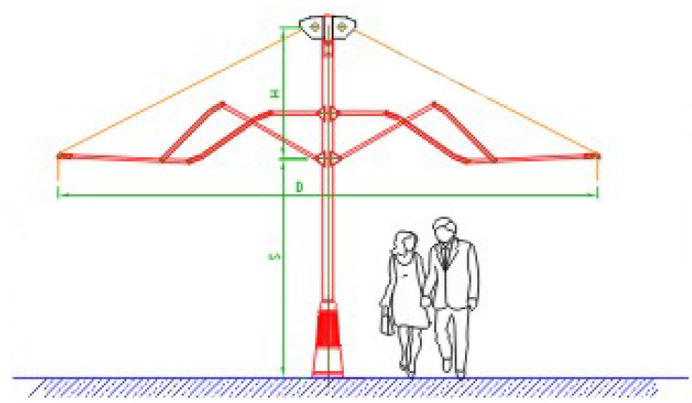

MOTORIZARE

Motorizari Somfy pentru parasolare:
- se utilizează motoare tubulare, cu diferite funcții speciale
- alegerea motoarelor se face pe baza caracteristicilor constructive și fizice resp. de funcțiile specifice oferite de fiecare model în parte
- pentru comanda motoarelor există o gamă variată de produse, de o complexitate variată, destinate crearii unui confort cât mai mare utilizatorului

1. Motoare tubulare cu reglarea capetelor cursa prin taste

LT 50 Meteor 20/17	forta:20Nm	putere:160 W	viteza: 20 rot/min	adaptor/antrenor ax Ø70 / Ø78
LT 50 Gemini 25/17	forta:25Nm	putere:170 W	viteza: 20 rot/min	adaptor/antrenor ax Ø70 / Ø78
LT 50 Mariner 40/17	forta:40Nm	putere:270 W	viteza: 20 rot/min	adaptor/antrenor ax Ø70 / Ø78
LT 50 Vectran 45/12	forta:45Nm	putere:240 W	viteza: 12 rot/min	adaptor/antrenor ax Ø70 / Ø78
LT 60 Vega 60/12	forta:60Nm	putere:280 W	viteza: 12 rot/min	adaptor/antrenor ax Ø70 / Ø78
LT 60 Sirius 80/17	forta:80Nm	putere:320 W	viteza: 12 rot/min	adaptor/antrenor ax Ø70 / Ø78
LT 60 Titan 100/12	forta:100Nm	putere:410 W	viteza: 12 rot/min	adaptor/antrenor ax Ø70 / Ø78
LT 60 Taurus 120/12	forta:120Nm	putere:450 W	viteza: 12 rot/min	adaptor/antrenor ax Ø70 / Ø78

2. Motoare tubulare cu receptor radio și comandă pentru senzor vânt/soare încorporate, cu posibilitatea programării pe lângă capetele de cursă a unei poziții intermediare

Altus 50 RTS 20/17	forta:20 Nm	putere: 160W	viteza: 17 rot/min	adaptor/antrenor ax Ø70 si Ø78
Altus 50 RTS 30/17	forta:30 Nm	putere: 240W	viteza: 17 rot/min	adaptor/antrenor ax Ø70 si Ø78
Altus 50 RTS 40/17	forta:40 Nm	putere: 240W	viteza: 17 rot/min	adaptor/antrenor ax Ø70 si Ø78
Altus 50 RTS 70/17	forta:70 Nm	putere: 410W	viteza: 17 rot/min	adaptor/antrenor ax Ø70 si Ø78
Altus 50 RTS 100/17	forta:100 Nm	putere: 410W	viteza: 12 rot/min	adaptor/antrenor ax Ø70 si Ø78

3. Motoare tubulare destinate în special parasolarelor casetate, cu receptor radio și comanda pentru senzor vânt/soare încorporate, cu posibilitatea programării pe lângă capetele de cursă a unei poziții intermediare, acționare manuală de avarie (fără ochi de acționare și manivelă)

SUNEA 50 CSI RTS 30/17	forta: 30Nm	putere: 240W	viteza:17 rot/min	adaptor/antrenor ax Ø70 si Ø78
SUNEA 50 CSI RTS 40/17	forta: 40Nm	putere: 240W	viteza:17 rot/min	adaptor/antrenor ax Ø70 si Ø78
SUNEA 50 CSI RTS 50/17	forta: 50Nm	putere: 240W	viteza:12 rot/min	adaptor/antrenor ax Ø70 si Ø78

4. Motoare tubulare cu reglarea capetelor de cursă prin taste și cu acționare manuală de avarie (fără ochi de acționare și manivelă)

RDO 50 CSI 25/17	forta:25Nm	putere: 170W	viteza: 17 rot/min	adaptor/antrenor ax Ø 70 si Ø 78
RDO 50 CSI 40/17	forta:40Nm	putere: 170W	viteza: 17 rot/min	adaptor/antrenor ax Ø 70 si Ø 78
RDO 50 CSI 50/17	forta:50Nm	putere: 170W	viteza: 17 rot/min	adaptor/antrenor ax Ø 70 si Ø 78
RDO 50 CSI 60/12	forta:60Nm	putere: 170W	viteza: 12 rot/min	adaptor/antrenor ax Ø 70 si Ø 78
RDO 50 CSI 85/17	forta:85Nm	putere: 170W	viteza: 17 rot/min	adaptor/antrenor ax Ø 70 si Ø 78

ACOPERIS PROTECTIE

Destinat protecției de capriciile vremii a pânzei de parasolar, aflată în poziție infășurată pe ax.
Poate fi aplicat la parasolarele model *Premium, Solar si Balcon.*

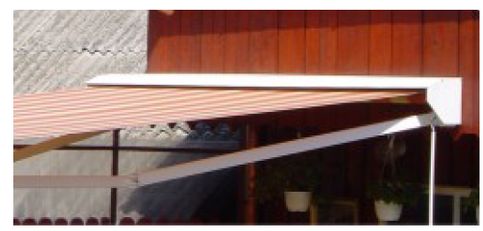

Sistemul de acoperiș se asamblează din:
element acoperiș propriu zis, aluminiu extrudat, alb, din două piese - față și spate
suport acoperiș - aluminiu, alb, extrudat
set fixare element acoperis pe suport- aluminiu, natur
element capăt acoperiș- aluminiu, alb

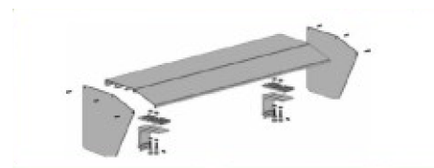

Configurație acoperiș la diferite parasolare:

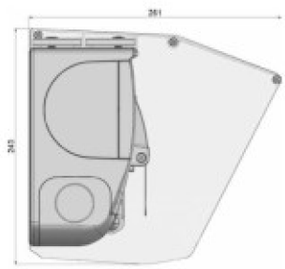

Premium

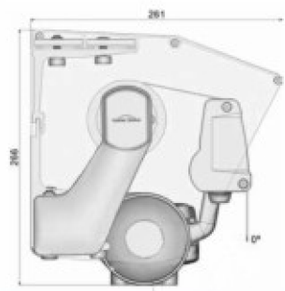

Solar