Rampă de egalizare de muchie

Rampele de egalizare de muchie reprezintă soluția practică, economică și eficientă pentru situațiile în care încărcarea se face constant la aceeași înălțime de podea. Ideale pentru instalarea pe rampe de beton ce deservesc încărcarea garniturilor de tren și a autovehiculelor de transport cu înalțime constantă a podelei. Marele avantaj al rampelor de egalizare manuale este faptul că nu necesită niciun tip de fosă pentru a fi instalate, cu atat mai mult că se pot deplasa lateral pe șine pentru o poziționare cât mai exactă pe lățimea golului.
Sistemul de compensare, în funcție de dimensiunile rampei manuale este cu arcuri sau pistoane cu gaz, în ambele cazuri suportând o sarcină maximă de 4 tone. În funcție de utilizare sau necesitate, rampele de egalizare manuale se pot produce în mai multe dimensiuni cu o lățime maximă de 2000 mm și o lungime de 1500 mm.

Detail profile fix type

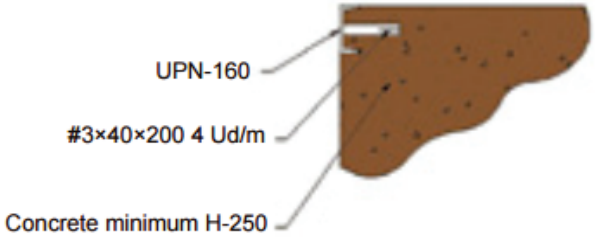

Detail profile sliding type

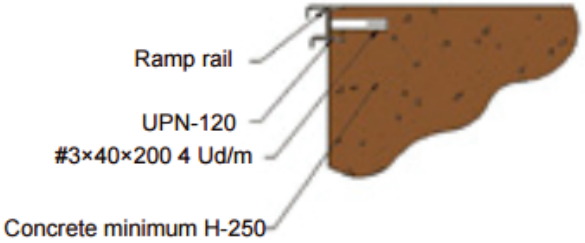

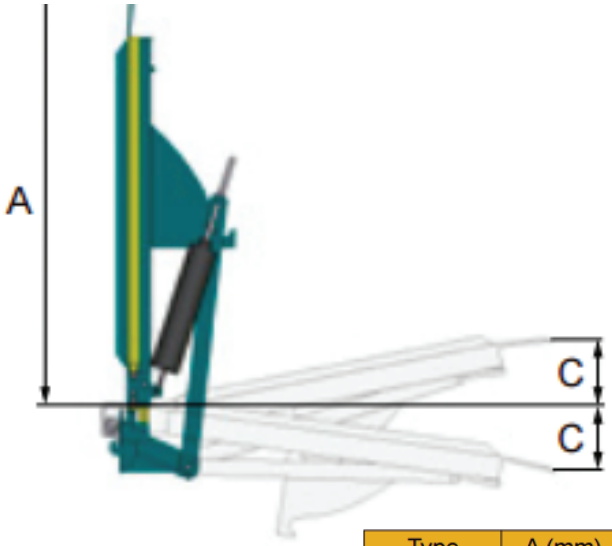

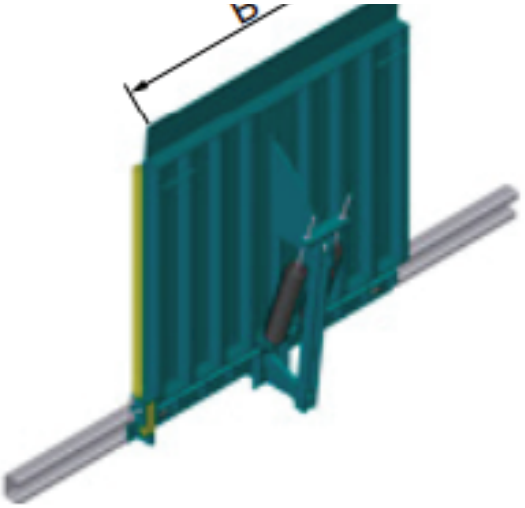

Type	A (mm)	B (mm)	C (mm)	Capacity (kg)	Weight (kg)	Model
1500×1500	1500	1500	195	4000	265	Sliding/fixed
1500×1800	1500	1800	195	4000	290	Sliding/fixed

Loading bridges with gas cylinder

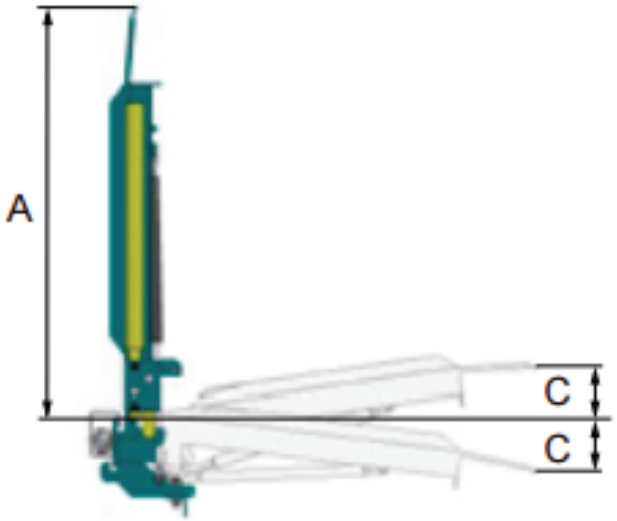

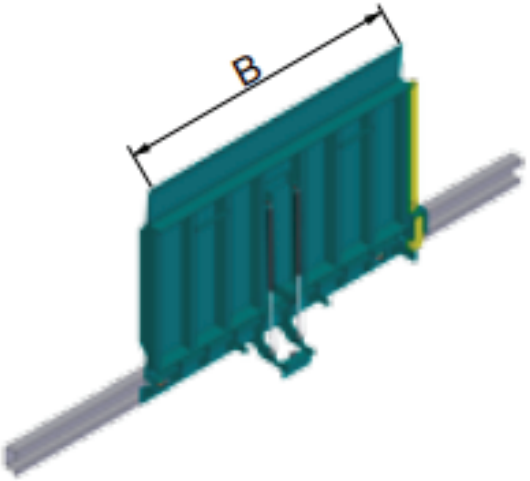

Type	A (mm)	B (mm)	C (mm)	Capacity (kg)	Weight(kg)	Model
1000×1200	1000	1200	140	4000	135	Sliding/fixed
1000×1500	1000	1500	140	4000	155	Sliding/fixed
1000×2000	1000	2000	140	4000	200	Sliding/fixed