Bariere

BARIERE NICE

Nice

Sisteme de ridicare a barierei pentru toate dimensiunile

PERFORMANTE, FIABILITATE ȘI DURATĂ.
DESIGN ESENȚIAL ȘI ELEGANT.
STUDIERE ATENTĂ A MATERIALELOR.
CONFORT SPORIT ȘI SIGURANȚĂ ÎNTOTDEAUNA!

Soluții integrate pentru toate nevoile.
Noua gamă de sisteme de ridicare a barierei pentru controlul accesului rutier în zonele de parcare, zonele de trecere private și ale blocurilor de locuințe, chiar și în condiții intense de trafic

5 modele în 3 versiuni disponibile, până la 7 bare modulare de la 3 la 9 m.

Ușor de transportat; optimizare a gestiunii în depozit.

Ghid pentru alegerea produsului, bare și accesorii

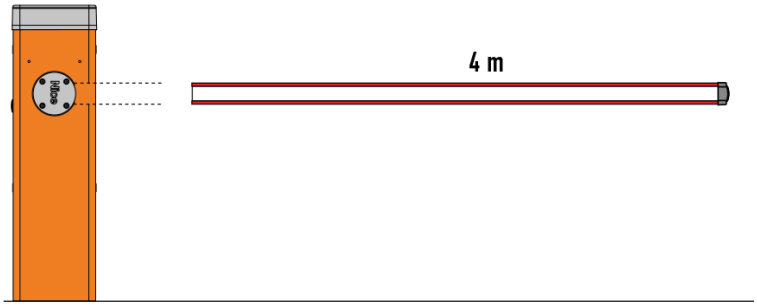

SBAR
-Cu bară aferentă de 4 m
Echipată pentru:
cauciuc de protectie, lumini de semnalizare

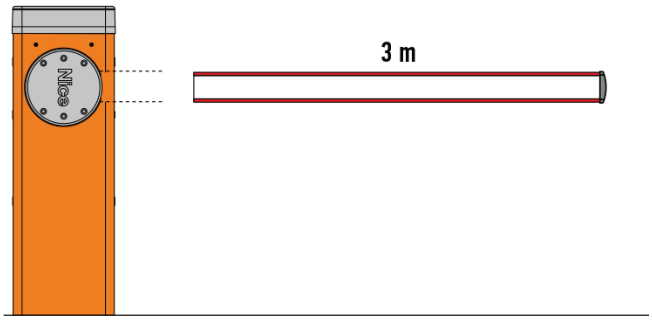

M3BAR
-Cu bară de 3 m
Echipata pentru:
cauciuc de protecţie,
lumini de semnalizare

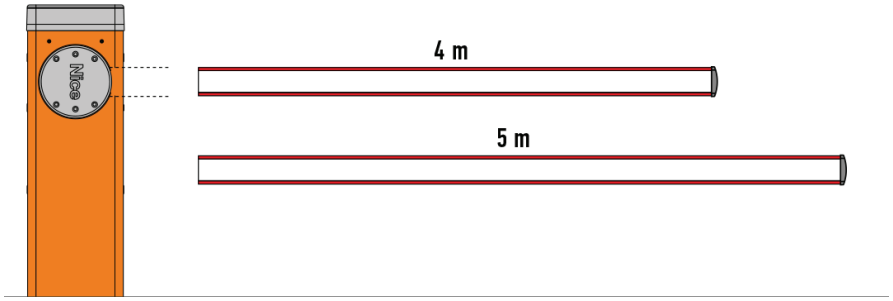

M5BAR
-Cu bară de 4 m
Echipata pentru:
cauciuc de protecţie,
lumini de semnalizare

-Cu bară de 5 m
Echipata pentru:
cauciuc de protecţie,
lumini de semnalizare

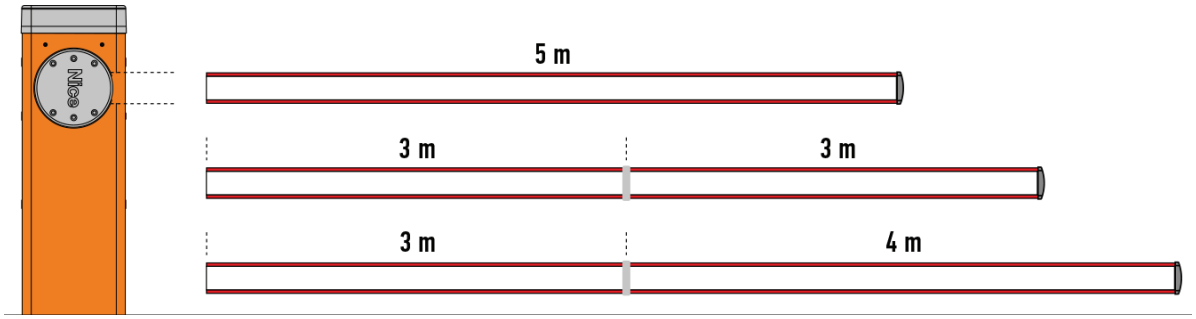

M7BAR
-Cu bară de 5 m
Echipată pentru:
cauciuc de protecţie,
lumini de semnalizare,
grătar, suport mobil

-Cu bară de până
la 6 m (3+3 m)*
Echipată pentru cauciuc
de protecţie, lumini de
semnalizare, grătar, suport
mobil

-Cu bară de până la
7 m (3+4 m)*
Echipată pentru:
cauciuc de protecţie,
lumini de semnalizare

*A se utiliza elementul de îmbinare XBA9 pentru asamblarea barelor

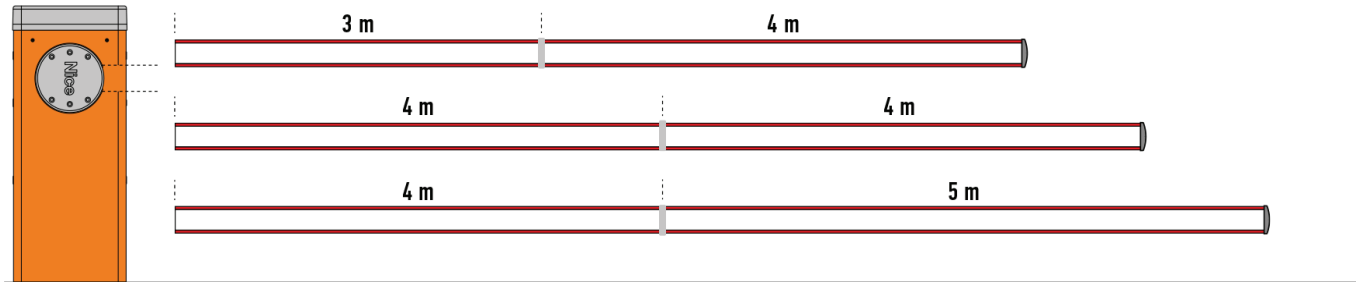

LBAR
-Cu bară de 7 m (3+4)*
Echipată pentru:
cauciuc de protecţie,
lumini de semnalizare,
grătar, suport mobil

-Cu bară de 8 m (4+4 m)*
Echipată pentru:
cauciuc de protecţie,
lumini de semnalizare,
grătar, suport mobil

-Cu bară de 9 m (4+5 m)*
Echipată pentru:
cauciuc de protecţie,
lumini de semnalizare

*A se utiliza elementul de îmbinare XBA9 pentru asamblarea barelor

S-BAR

Confort sporit în fazele de programare și întreţinere: compartimentele separate pentru elementele electronice și mecanice protejează părţile interne de eventualele riscuri.

Acces rapid și facilitat la unitatea de comandă amplasată în partea superioară a corpului barieră.

Fotocelulele, complet invizibile din exterior, se aplică cu o simplă fixare în compartimentele prestabilite din corpul barierei.

Fiabilitate și siguranţă sporite: detectare de obstacole și monitorizare a absorbţiei motorului în timpul mișcării automatizării.

Diagnosticare automată a problemelor în timpul funcţionării şi indicarea ulterioară a tipului acestora prin diferite combinaţii de semnale luminoase intermitente.

Echipat pentru conectarea bordurilor sensibile optice şi rezistive de ultimă generaţie (cu rezistenţă 8,2 KOhm).

Economie de energie: când sistemul nu funcţionează, intră în stand-by, reducând consumul de energie.

Fără pană de curent: funcţionare în caz de întrerupere a alimentării cu curent electric prin baterii opţionale dispuse sub unitatea de comandă.

Deblocare laterală cu cheie triunghiulară Nice, posibilitate de instalare pe ambele laturi

CARACTERISTICI TEHNICE	SBAR	SBARI
COD		
DATE ELECTRICE		
ALIMENTARE (Vac50/60 Hz)	230	
ALIMENTARE (Vdc)	24	
ABSORBŢIE (A)	1	
PUTERE (W)	300	
DATE DE PERFORMANŢĂ		
VITEZĂ (S)	<4	
CUPLU (Nm)	100	
CICLU DE LUCRU (CICLURI/ORĂ)	100	
DIMENSIUNI ȘI DATE GENERALE		
GRAD DE PROTECŢIE (IP)	44	
TIMP DE FUNCŢIONARE (°C MIN/MAX)	-20 ÷ +50	
DIMENSIUNI (mm)	330 x 180 x 1180 h	
GREUTATE (kg)	46	

Dimensiuni

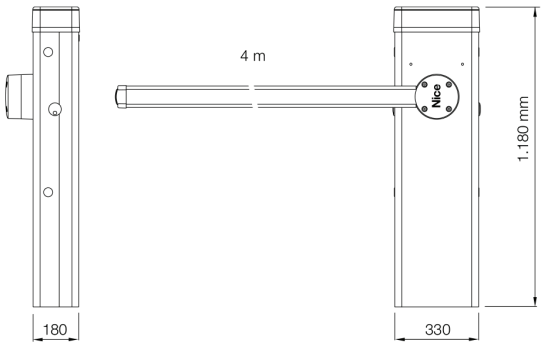

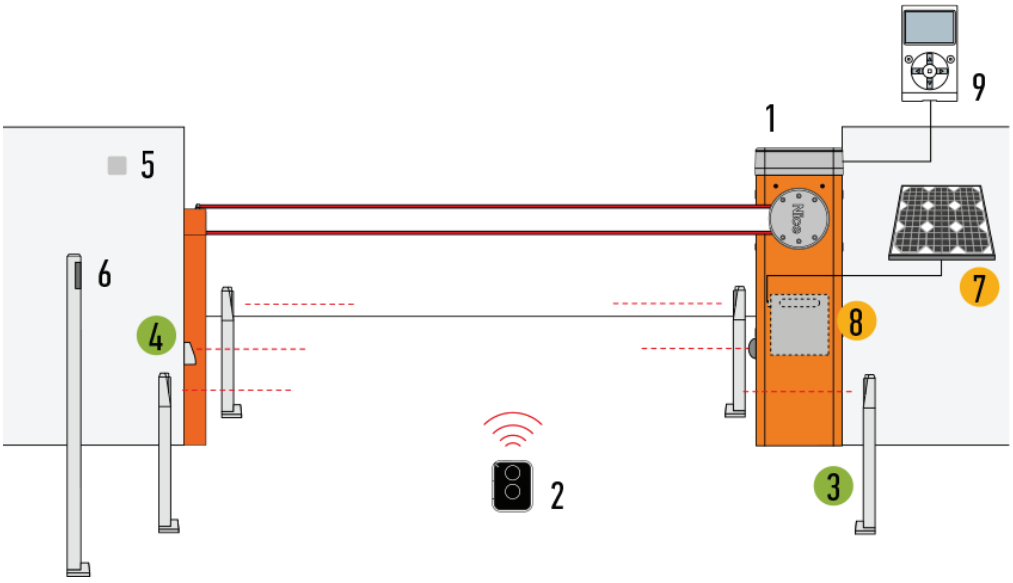

1. BARIERĂ
2. TRANSMIŢĂTO
3. FOTOCELULE CU COLOANĂ
4. FOTOCELULE
5.SELECTOR CU CHEIE SAU DIGITAL
6. SELECTOR CU CHEIE SAU DIGITAL PE COLOANĂ
7. PANOU SOLAR SYP
8. CUTIE BATERIE PSY24
9. ECRAN MULTIFUNCŢIONAL O°VIEW

ACCESORII DISPONIBILE ȘI ÎN VERSIUNEA WIRELESS Solemyo Air Net System
ACCESORII DE ALIMENTARE SOLARĂ Solemyo

M-BAR

Sistem de ridicare a barierei electromecanic pentru verificarea acceselor rutiere.
Motoreductor 24 Vdc, cu unitate de comandă și loop detector integrate.
Pentru bare de la 3 la 7 m.

Modular: compunerea barelor prin rostul de dilataţie din aluminiu.

Posibilitate de controlare a mișcării a două automatizări contrapuse în mod inteligent datorită funcţiei “master/slave”.

Putere și fiabilitate: structură solidă din oţel, noi balanţe cu arc deosebit de rezistente, cu garanţie de până la 1.000.000 de manevre, și bară cu secţiune eliptică cu rezistenţă mare la rafalele de vânt

Lumină intermitentă sau de semafor opţională, încorporabilă în capac.

Controlare prin mișcare cu codificator și limitatoare de cursă electromecanice.

Confort sporit în fazele de programare și întreţinere:
compartimentele separate pentru elementele electronice și mecanice protejează părţile interne de eventualele riscuri.
Acces rapid și facilitat la unitatea de comandă amplasată în partea superioară a corpului barieră.

Fotocelulele, complet invizibile din exterior, se aplică cu o simplă fixare în compartimentele prestabilite din corpul barierei.

Fiabilitate și siguranţă sporite:
detectare de obstacole și monitorizare a absorbţiei motorului în timpul mișcării automatizării.

Diagnosticare automată a problemelor în timpul funcţionării şi indicarea ulterioară a tipului acestora prin diferite combinaţii de semnale luminoase intermitente.

Echipat pentru conectarea bordurilor sensibile optice şi rezistive de ultimă generaţie (cu rezistenţă 8,2 KOhm).

Economie de energie: când sistemul nu funcţionează, intră în stand-by, reducând consumul de energie.

Fără pană de curent: funcţionare în caz de întrerupere a alimentării cu curent electric prin baterii opţionale care se introduc în interiorul motorului.

Deblocare laterală cu cheie metalică, posibilitate de instalare pe ambele laturi

CARACTERISTICI TEHNICE	MBAR	M3BARI	M5BAR	M5BARI	M7BAR	M7BARI
COD						
DATE ELECTRICE						
ALIMENTARE (Vac50/60 Hz)	230					
ALIMENTARE (Vdc)	24					
ABSORBŢIE (A)	1,3		1,1		1,1	
PUTERE (W)	150		110		110	
DATE DE PERFORMANŢĂ						
VITEZĂ MIN.÷MAX. (S)	1,5÷4		3 ÷ 6		6 ÷ 10	
CUPLU (Nm)	100		200		300	
CICLU DE LUCRU CICLURI/ORĂ·	500		350		200	
DIMENSIUNI ȘI DATE GENERALE						
GRAD DE PROTECŢIE (IP)	44					
TIMP DE FUNCŢIONARE (°C MIN/MAX)	-20÷ +50					
DIMENSIUNI (mm)	400x299x1215 h					
GREUTATE (kg)	80				85	

Dimensiuni

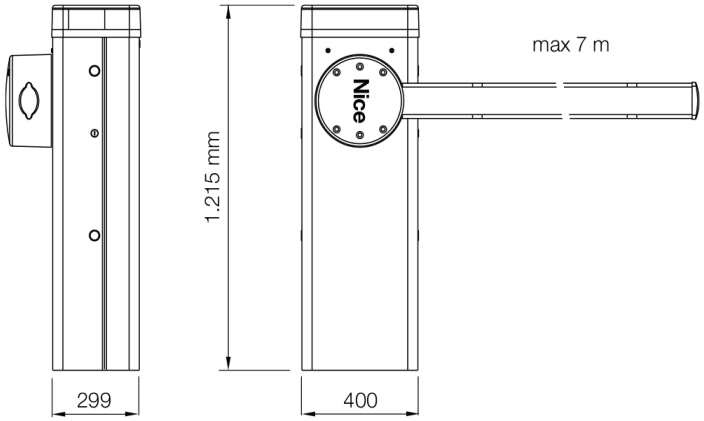

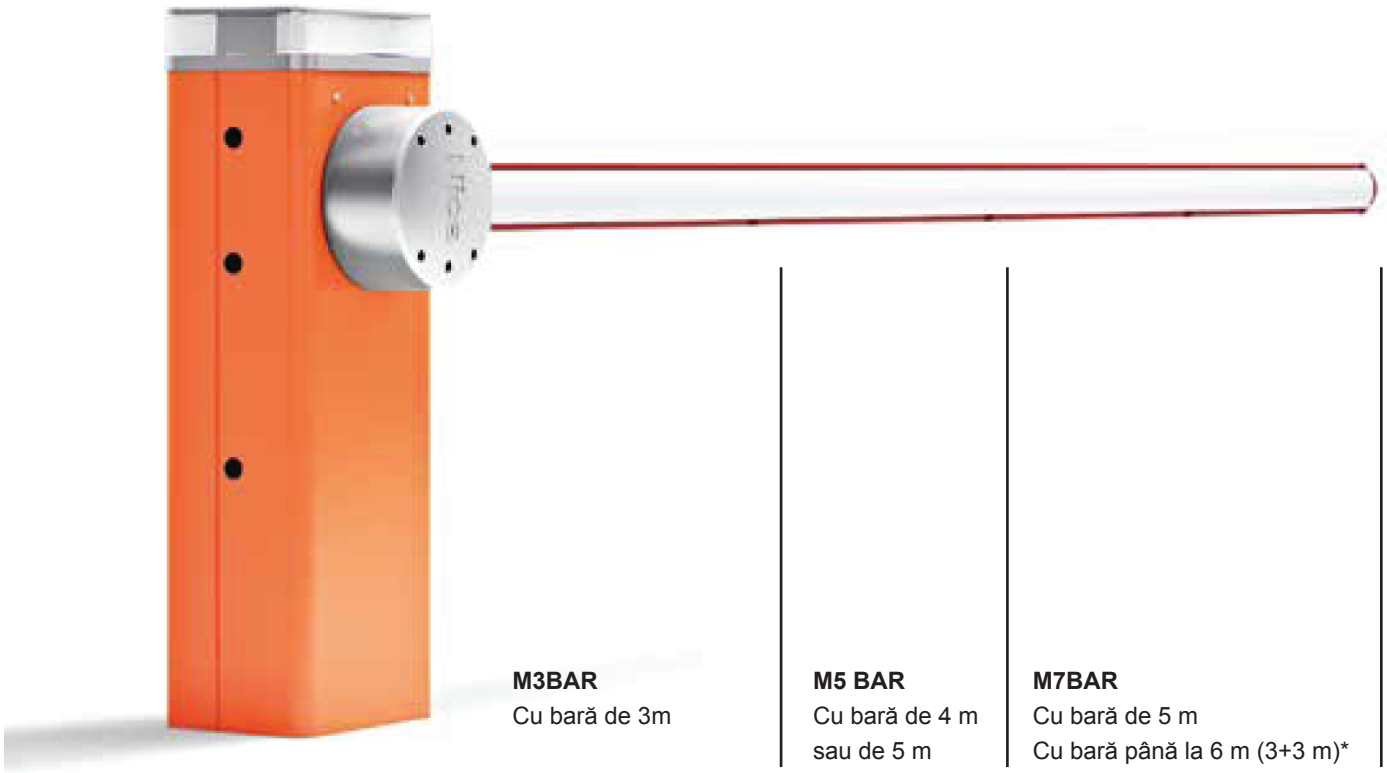

M3BAR
Cu bară de 3m

M5 BAR
Cu bară de 4 m
sau de 5 m

M7BAR
Cu bară de 5 m
Cu bară până la 6 m (3+3 m)*
Cu bară până la 7 m (3+4 m)*

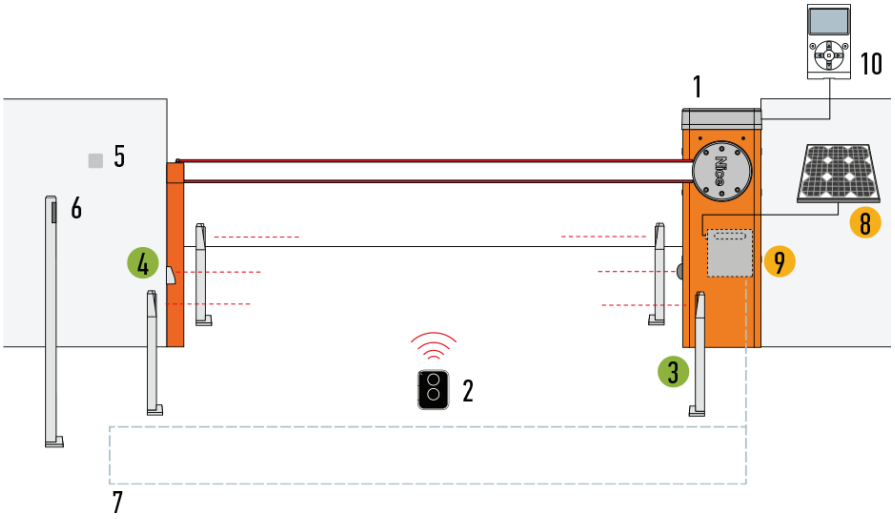

1. BARIERĂ
2. TRANSMIŢĂTO
3. FOTOCELULE CU COLOANĂ
4. FOTOCELULE
5.SELECTOR CU CHEIE SAU DIGITAL
6. SELECTOR CU CHEIE SAU DIGITAL PE COLOANĂ
7.LOOP DETECTOR
8. PANOU SOLAR SYP
9. CUTIE BATERIE PSY24
10. ECRAN MULTIFUNCŢIONAL O°VIEW

ACCESORII DISPONIBILE ȘI ÎN VERSIUNEA WIRELESS Solemyo Air Net System
ACCESORII DE ALIMENTARE SOLARĂ Solemyo

L-BAR

Sistem electromecanic de ridicare a barierei pentru verificarea acceselor rutiere.
Motoreductor 24 Vdc, cu unitate de comandă și loop detector integrate.
Puternic și rapid, pentru bare de la 7 la 9 m.

Modular: compunerea barelor prin rostul de dilataţie din aluminiu.

Posibilitate de controlare a mișcării a două automatizări contrapuse în mod inteligent datorită funcţiei “master/slave”.

Putere și fiabilitate: structură solidă din oţel, noi balanţe cu arc deosebit de rezistente, cu garanţie de până la 1.000.000 de manevre, și bară cu secţiune eliptică cu rezistenţă mare la rafalele de vânt.

Lumină intermitentă sau de semafor opţională,încorporabilă în capac.
Controlare prin mișcare cu codificator și limitatoare de cursă electromecanice.

Confort sporit în fazele de programare și întreţinere:
compartimentele separate pentru elementele electronice și mecanice protejează părţile interne de eventualele riscuri.

Acces rapid și facilitat la unitatea de comandă amplasată în partea superioară a corpului barieră.

Fotocelulele, complet invizibile din exterior, se aplică cu o simplă fixare în compartimentele prestabilite din corpul barierei.

Fiabilitate și siguranţă sporite: detectare de obstacole și monitorizare a absorbţiei motorului în timpul mișcării automatizării.

Diagnosticare automată a problemelor în timpul funcţionării şi indicarea ulterioară a tipului acestora prin diferite combinaţii
de semnale luminoase intermitente.

Echipat pentru conectarea bordurilor sensibile optice şi rezistive de ultimă generaţie (cu rezistenţă 8,2 KOhm).

Economie de energie: când sistemul nu funcţionează, intră în stand-by, reducând consumul de energie.

Fără pană de curent: funcţionare în caz de întrerupere a alimentării cu curent electric prin baterii opţionale care se introduc în carcasă.

Deblocare laterală cu cheie metalică, posibilitate de instalare pe ambele laturi

CARACTERISTICI TEHNICE	LBAR	LBARI
COD		
DATE ELECTRICE		
ALIMENTARE (Vac 50/60 Hz)	230	
ABSORBŢIE(A)	1,3	
PUTERE(W)	160	
DATE DE PERFORMANŢĂ		
VITEZĂ (s)	8 ÷ 12	
CUPLU (Nm)	400	
CICLU DE LUCRU(CICLURI/ORĂ)	150	
DIMENSIUNI ȘI DATE GENERALE		
GRAD DE PROTECŢIE ¶IP·	44	
TIMP DE FUNCŢIONARE ¶°C MIN/MAX·	-20 ÷ +50	
DIMENSIUNI (mm)	500x299x1215 h	
GREUTATE ¶kg·	98	

Dimensiuni

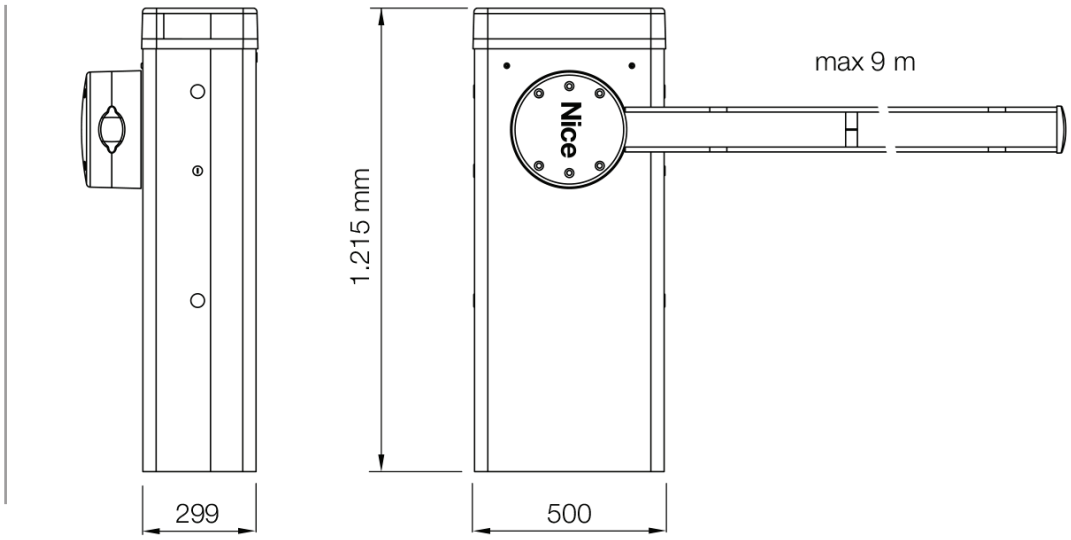

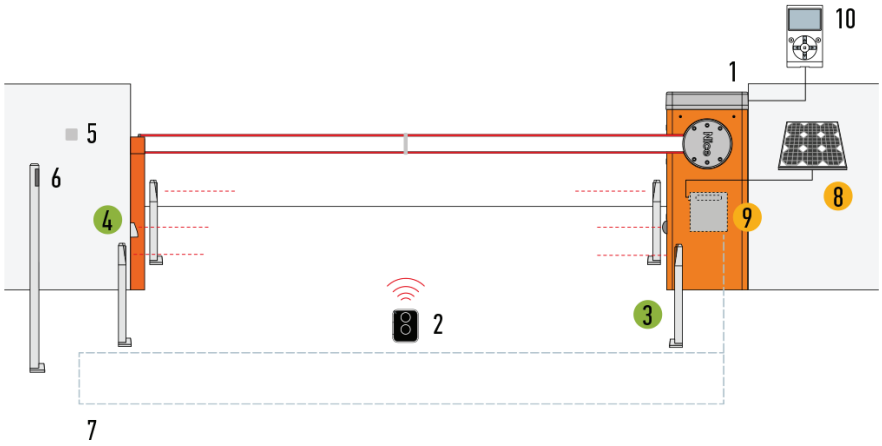

1. BARIERĂ
2. TRANSMIŢĂTO
3. FOTOCELULE CU COLOANĂ
4. FOTOCELULE
5.SELECTOR CU CHEIE SAU DIGITAL
6. SELECTOR CU CHEIE SAU DIGITAL PE COLOANĂ
7.LOOP DETECTOR
8. PANOU SOLAR SYP
9. CUTIE BATERIE PSY24
10. ECRAN MULTIFUNCŢIONAL O°VIEW

ACCESORII DISPONIBILE ȘI ÎN VERSIUNEA WIRELESS Solemyo Air Net System
ACCESORII DE ALIMENTARE SOLARĂ Solemyo

SIGNO

Pentru parcări private, publice și industriale.
Sisteme de ridicare a barierei electromecanice, cu codificator.

Puternice și rapide: motoreductor electromecanic 24 Vdc, cu 500 W putere și până la 250 Nm cuplu. Deschidere completă la 90° în numai 1,8”(Signo3), 3”(Signo4), 6”(Signo6). Versiuni cu alimentare 230 Vac sau 110 Vac.

Unitate sofisticată și performantă: unică pentru toate modelele, recunoaște mi memorizează automat modelul Signo pe care este instalată, eliminând prima procedură de programare. Semnalizare, la aprindere, a unei alimentări corecte și a funcţionării bune a centralei. Diagnostic automat în timpul funcţionării, cu semnalizare vizuală diferenţiată în funcţie de tipul problemelor.

Inteligentă: în caz de impact, inversează automat manevra. Unitatea corectează în mod automat eventualele dezechilibre care ţin de schimbări climatice sau de o proastă instalare.

Sigură: sistem revoluţionar de gestionare a forţei, vitezei, accelerării şi încetinirii, programabil pe 6 niveluri, la începutul și la sfârșitul fiecărei manevre. Programare intuitivă și automată: este suficient să apăsaţi un buton pentru ca Signo să înveţe limitele de oprire.

Deschideri mari: o selecţie master/slave sincronizează în mod automat două bariere contrapuse, permiţând automatizarea trecerilor până la 8 și 12 m.

Comodă: compartimente separate pentru componentele electronice și mecanice, permiţând accesul în mod confortabil și fără riscuri la părţile interne.

Funcţii exclusive:
• închidere imediată după trecerea autovehiculului;
• două tipuri de semnalizări tip semafor;
• test automat al siguranţelor la începutul fiecărei manevre;
• intrare ALT cu rezistenţă constantă pentru conectarea bordurilor sensibile de ultimă generaţie;
• contor pentru manevre și programare a pragului de avertizare pentru întreţinere.

Utilizare intensă pentru perioade lungi de timp:
ideală pentru automatizarea parcărilor private, publice sau industriale, supuse unui trafic intens de vehicule în cursul unei zile.

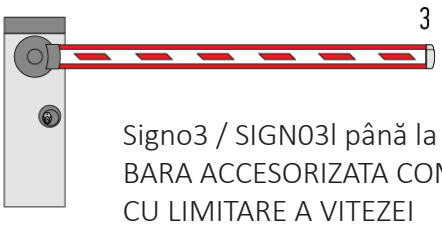

Signo3 / SIGN03l până la 3 m
BARA ACCESORIZATA COMPLET FARA, GRATAR SI SUPORT MOBIL,
CU LIMITARE A VITEZEI

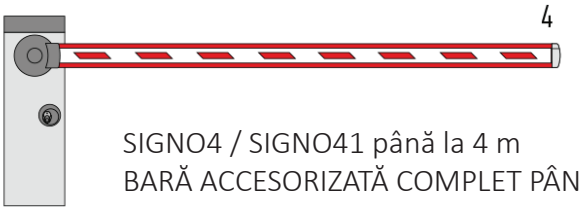

SIGNO4 / SIGNO41 până la 4 m
BARĂ ACCESORIZATĂ COMPLET PÂNĂ LA 3,75 m

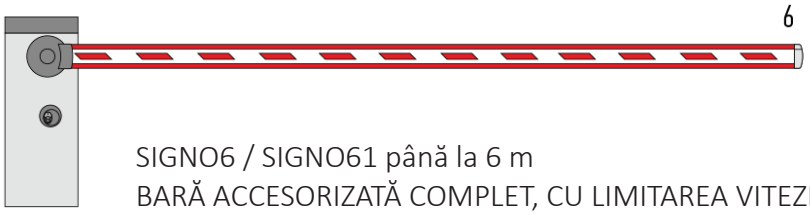

SIGNO6 / SIGNO61 până la 6 m
BARĂ ACCESORIZATĂ COMPLET, CU LIMITAREA VITEZEI.

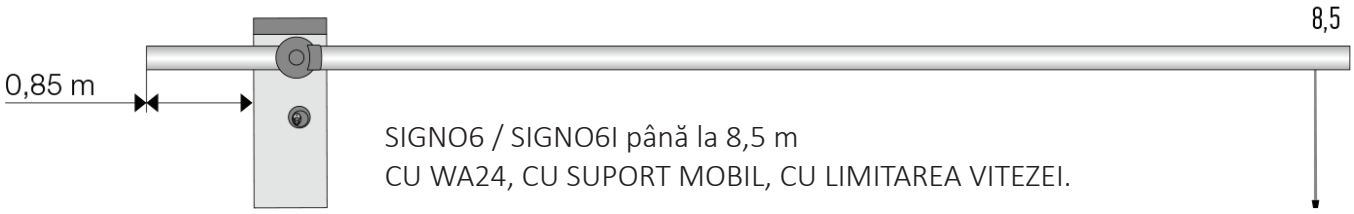

SIGNO6 / SIGNO6I până la 8,5 m
CU WA24, CU SUPORT MOBIL, CU LIMITAREA VITEZEI.

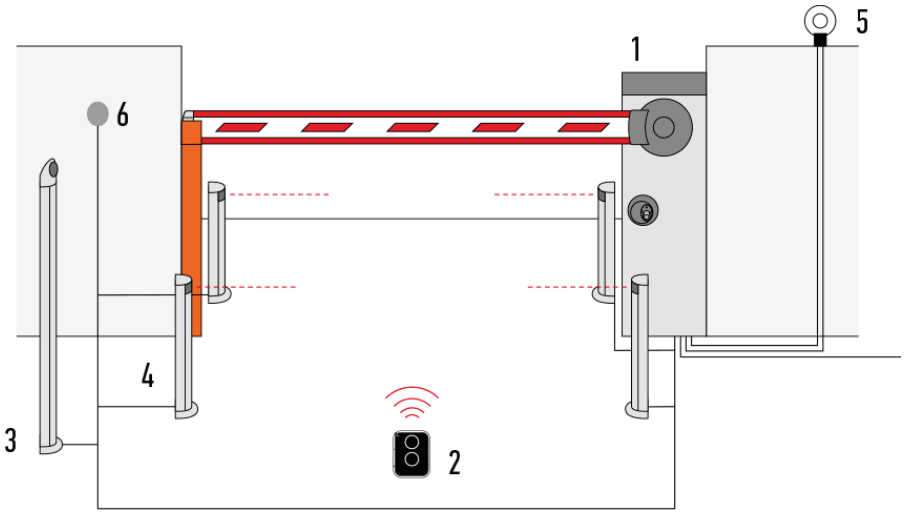

1. SIGNO
2. TRANSMIŢĂTOR
3. SELECTOR CU CHEIE PE COLOANĂ
4. FOTOCELULE CU COLOANĂ
5. LUMINĂ INTERMITENTĂ
6. SELECTOR CU CHEIE SAU DIGITAL.

Dimensiuni

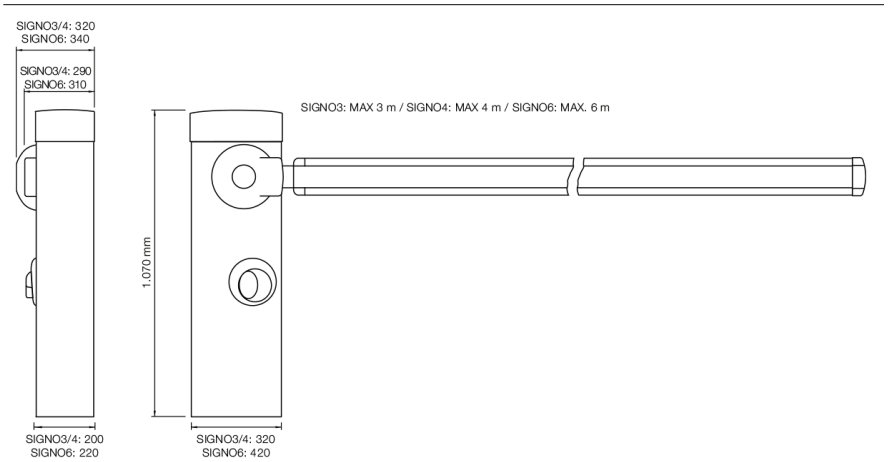

CARACTERISTICI TEHNICE

COD	SIGNO3-SIGNO3I	SIGNO-SIGNO4I	SIGNO – SIGNO6I
DATE ELECTRICE			
ALIMENTARE (Vac50/60 Hz)	230		
ABSORBŢIE (A)	1,1	1,3	1,3
PUTERE (W)	300	300	500
DATE DE PERFORMANŢĂ			
TIMP DE DESCHIDERE MIN.÷MAX. (S)	1,8 ÷ 4	3 ÷ 6	6 ÷ 10
CUPLU (Nm)	130	200	250
CICLU DE LUCRU (CICLURI/ORĂ)	600	400	250
DIMENSIUNI ȘI DATE GENERALE			
GRAD DE PROTECŢIE (IP)	44		
TIMP DE FUNCŢIONARE (°C MIN/MAX)	-20 ÷ +50		
DIMENSIUNI (mm)	320x200x1070 h		420x220x1070 h
GREUTATE (kg)	50		58